Datablad

Varenummer: 2030100M840A2SK
Beskrivelse: E+G Justerfod
GN 30-100-M8-40-A2-SK
Note: SK Med møtrik, udvendig sekskant i bunden

Mål

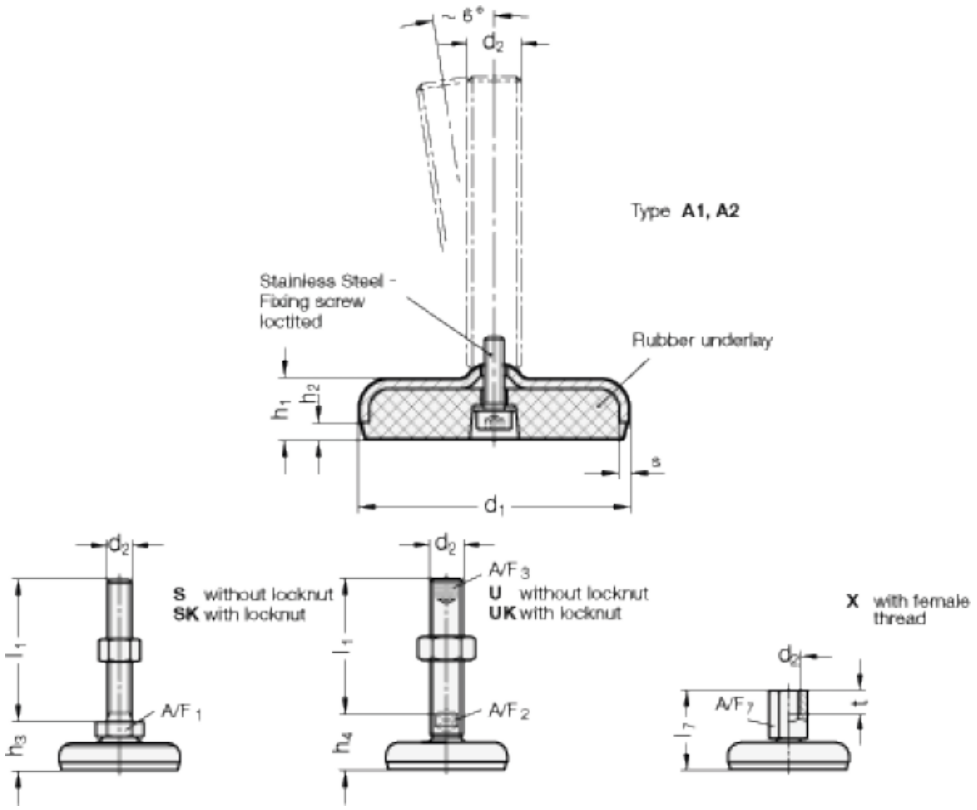

A/F1 = 17
d1 = 100
d2 = M8
h1 = 20
h2 = 6
h3 = 28
l1 = 40
s = 3

Dokumenter, målskitser og brochurer af enhver slags kan indeholde fejl for hvilke Brd. Klee A/S ikke hæfter.